Türanschlagwechsel
Bauknecht KGN

Elektronik

Öffnet den Schrank und nehmt oben rechts und links die Abdeckkappen ab (kleiner Schraubenzieher falls nötig). Dahinter seht ihr zwei Schrauben, diese lösen und dann seht ihr das Elektronikteil. Dort den Stecker der zur Tür geht abmachen (ist nur auf die Leiterplatte aufgesteckt).
Nun an Tür oben die Plastikabdeckung entfernen, diese geht über die ganze Tür, nur mit einem kleinen Schraubenzieher etwas kliezen und schwupp.

Mechanischer Umbau

Dann mechanisch umbauen (wie auf den nachfolgenden Bildern gezeigt). Kabel wieder verlegen und alles befestigen. Aufpassen, dass ihr das Kabel oben an der Halterung wieder so verlegt, wie es vorher lag!! (Eventuell vorher Foto machen!).

1.

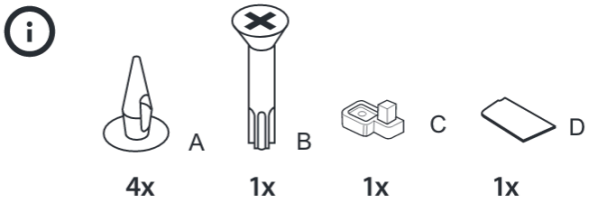

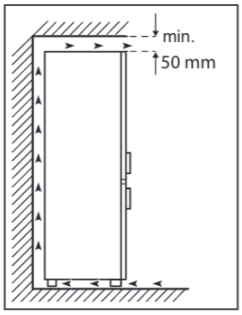

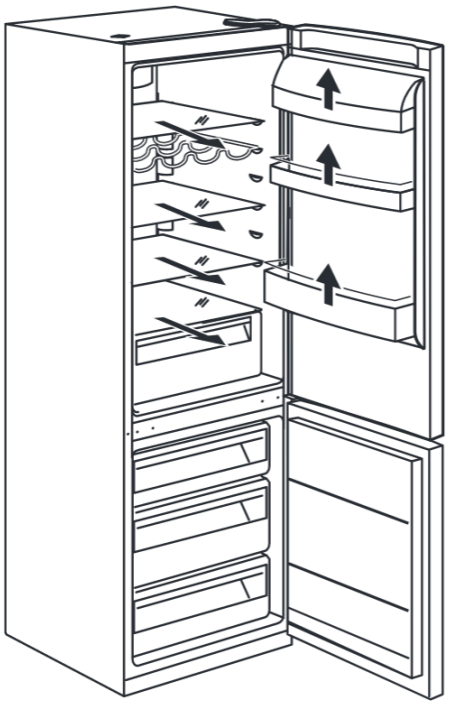

2.

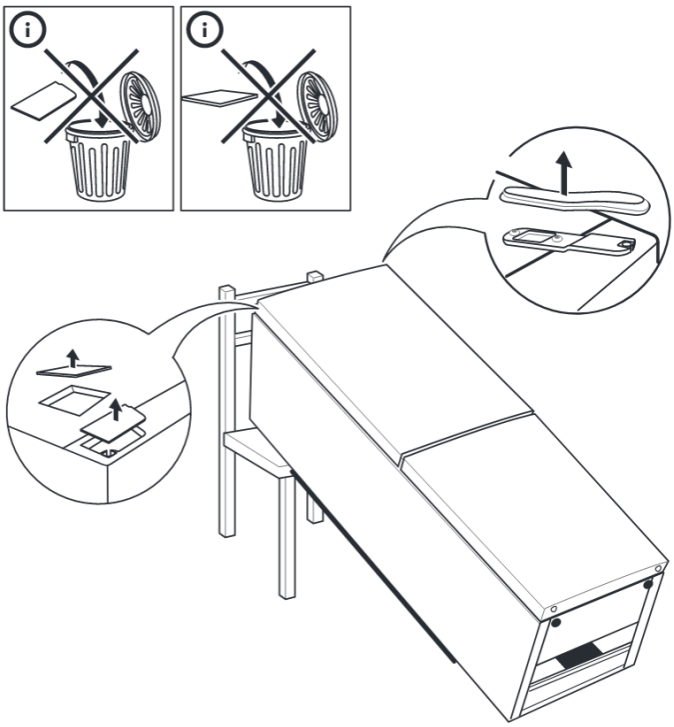

3.

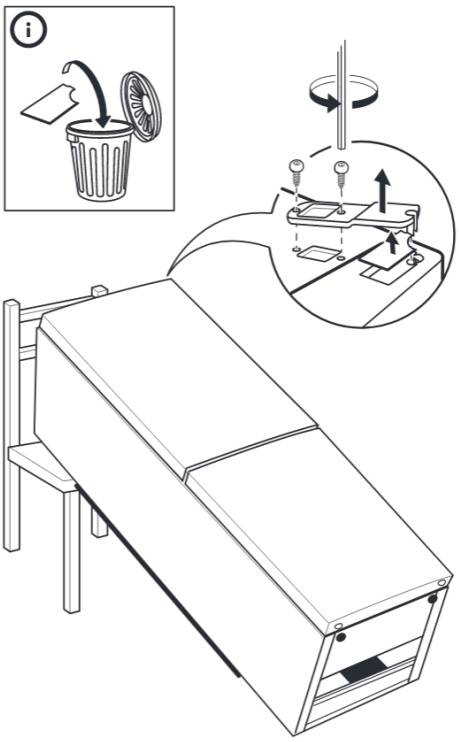

4.

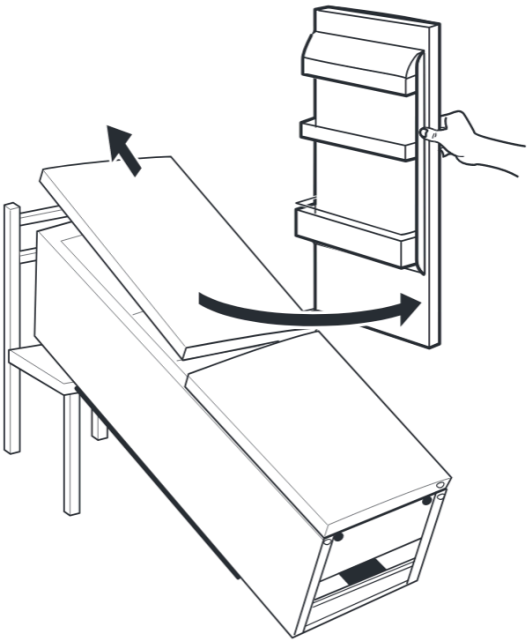

5.

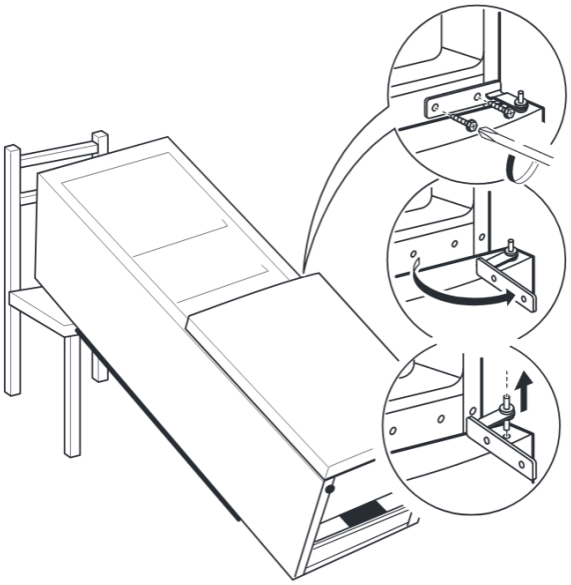

6.

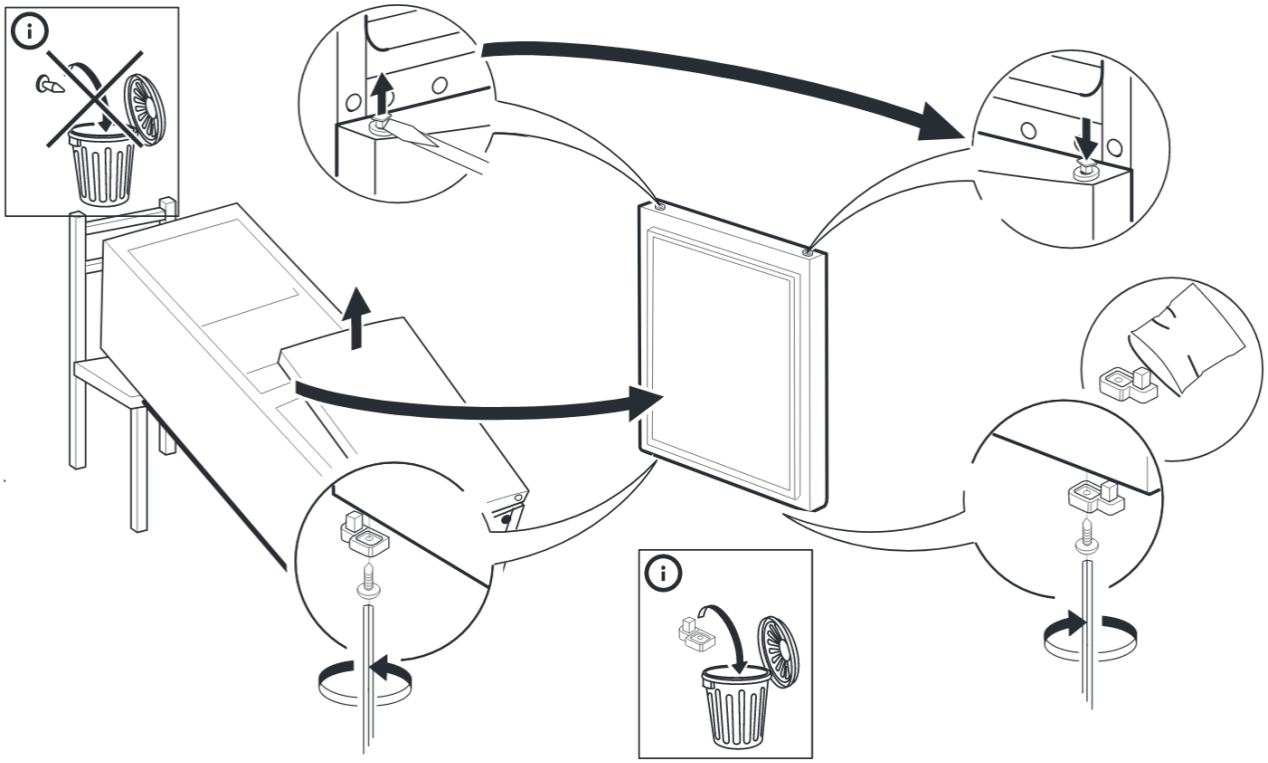

7.

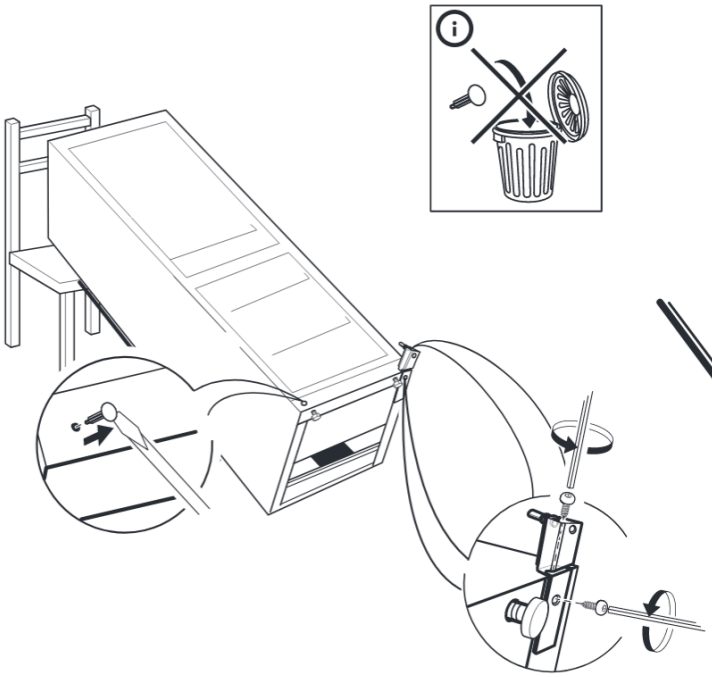

8.

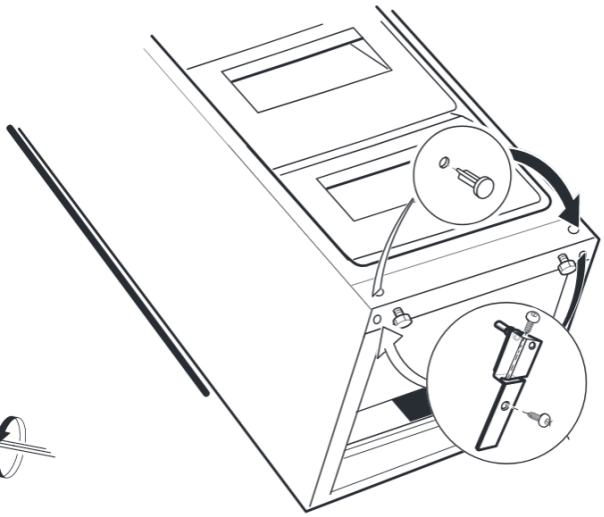

9.

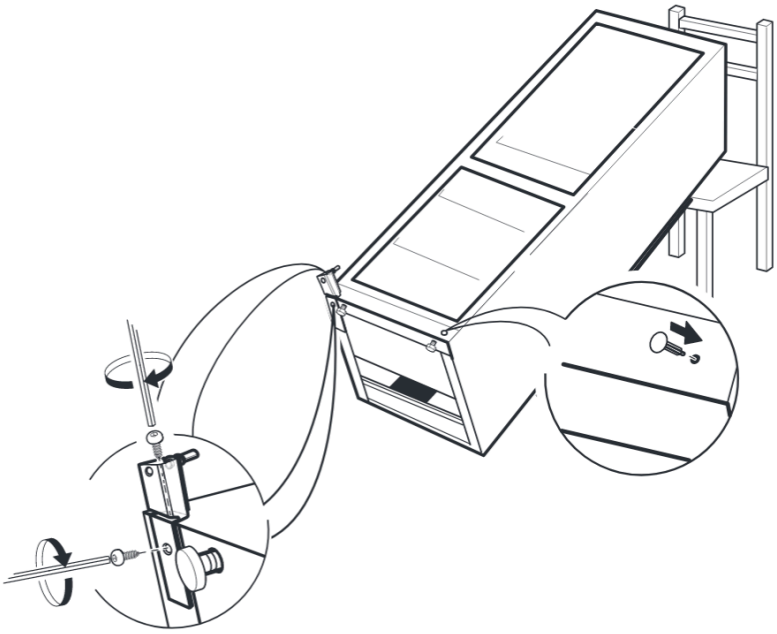

10.

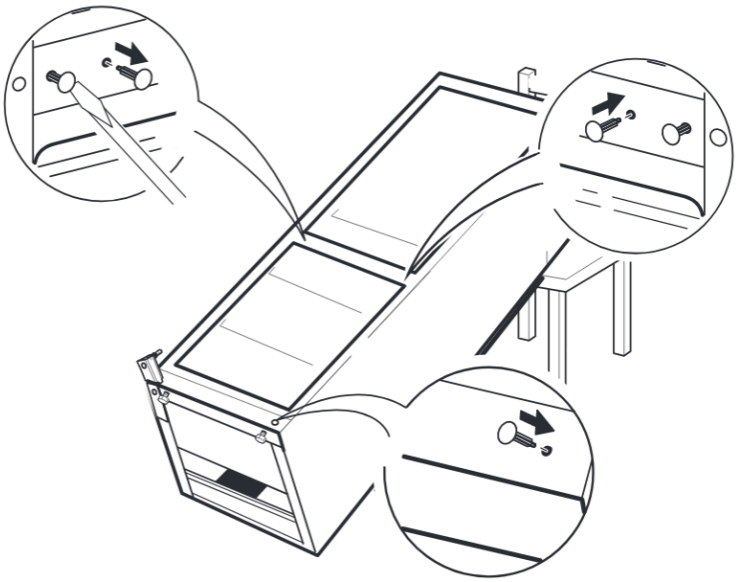

11.

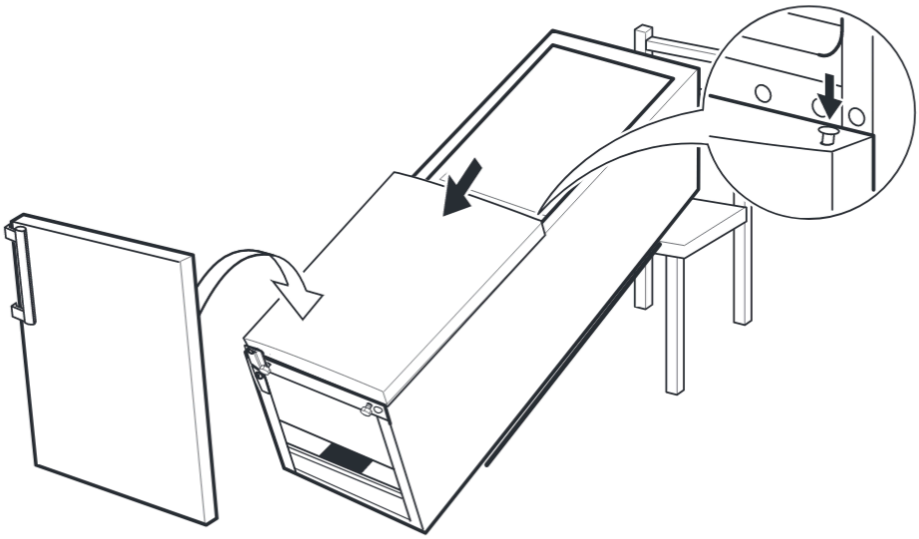

12.

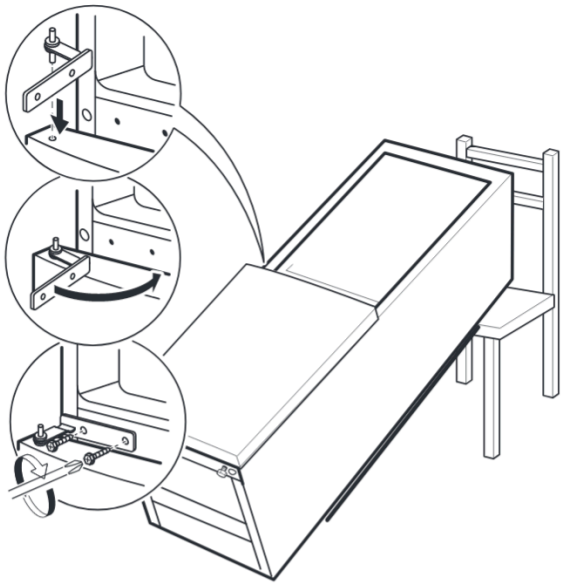

13.

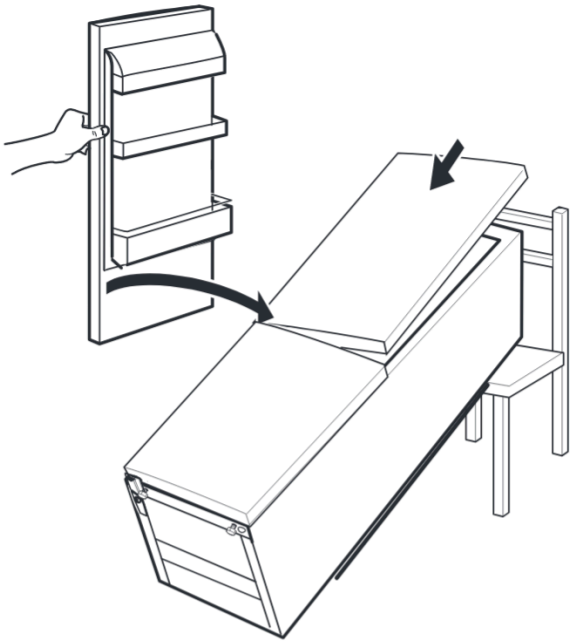

14.

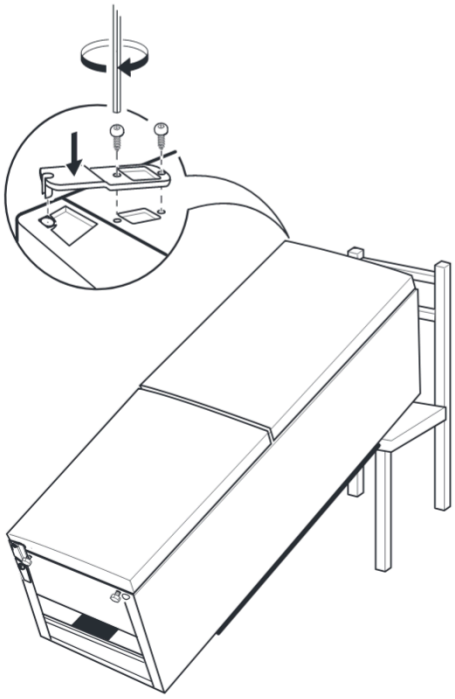

15.

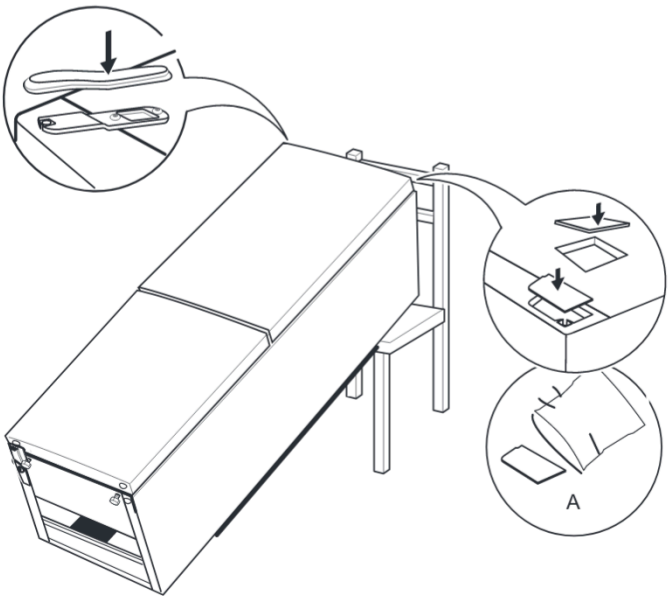

16.

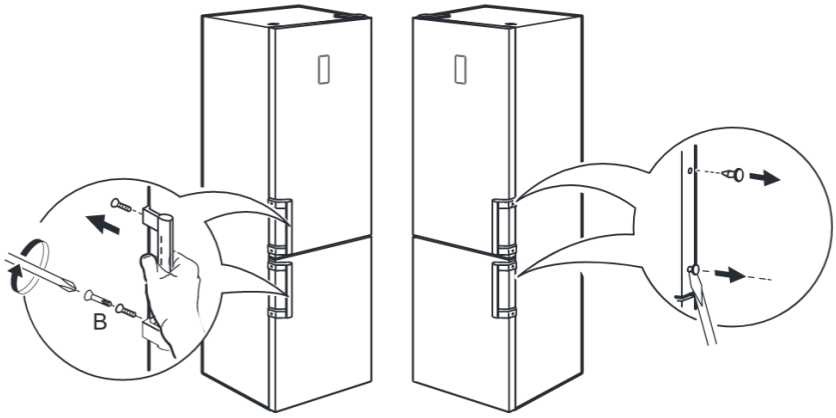

17.

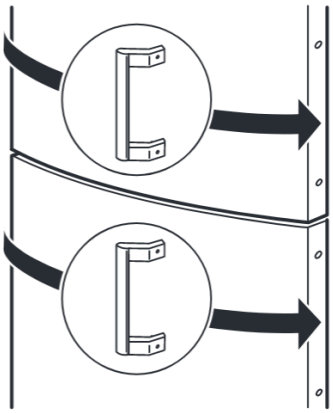

18.

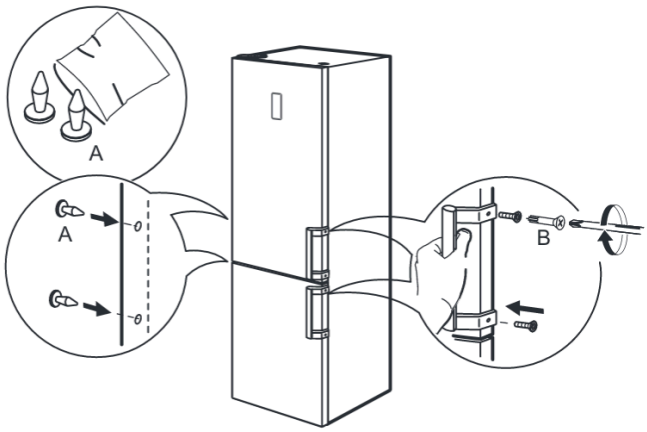
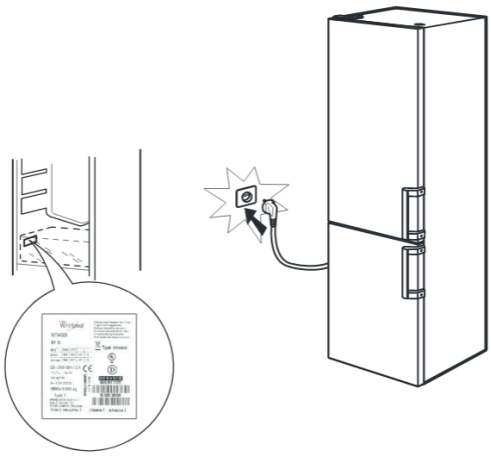
19.