Hatchimals

Batterien im Hatchimal tauschen

Damit das Hatchimal ordnungsgemäß funktionieren kann, benötigt es 2 AA Alkaline Batterien.

Beim Einsetzen neuer Batterien darauf achten, dass das Hatchimal ausgeschaltet ist.

1. Batteriefachabdeckung an der Unterseite mit einem Schraubendreher öffnen.

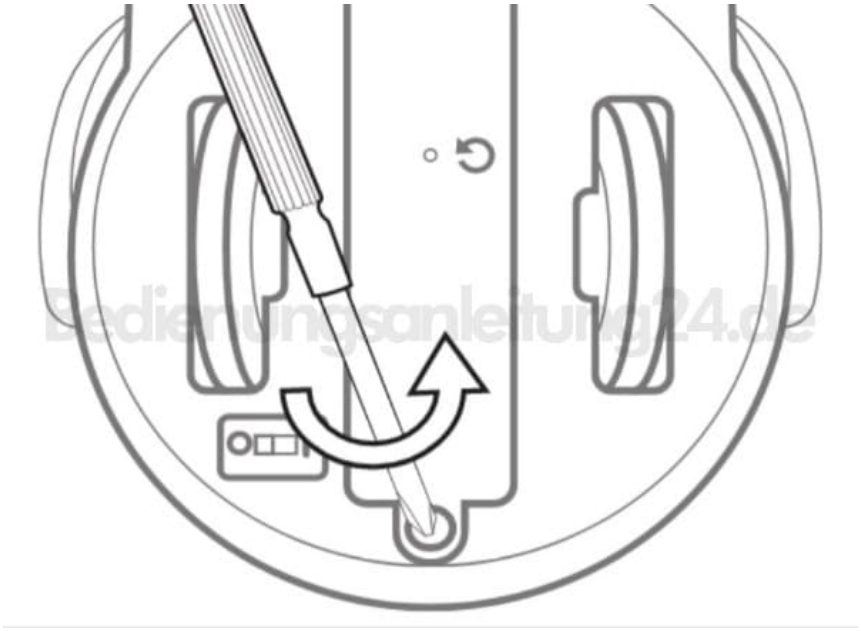

2. Neue Batterien unter Beachtung des Polaritätsdiagramms (+/-) in das Batteriefach einlegen.

   Wenn sich bereits verbrauchte Batterien im Hatchimal befinden, diese aus dem Fach entfernen. Batterien ***nicht*** mit scharfen oder metallenen Gegenständen entfernen oder einlegen!

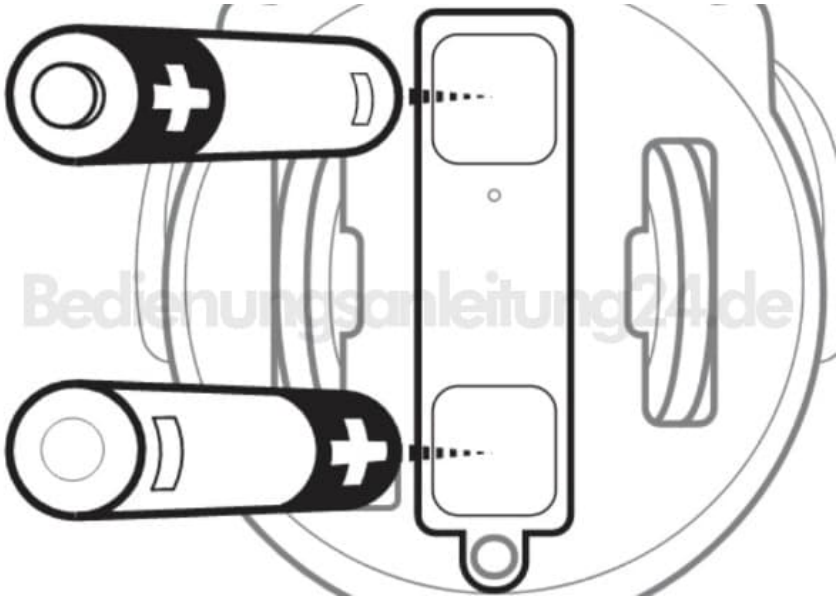

3. Jetzt die Batteriefachabdeckung wieder aufsetzen und festdrehen.

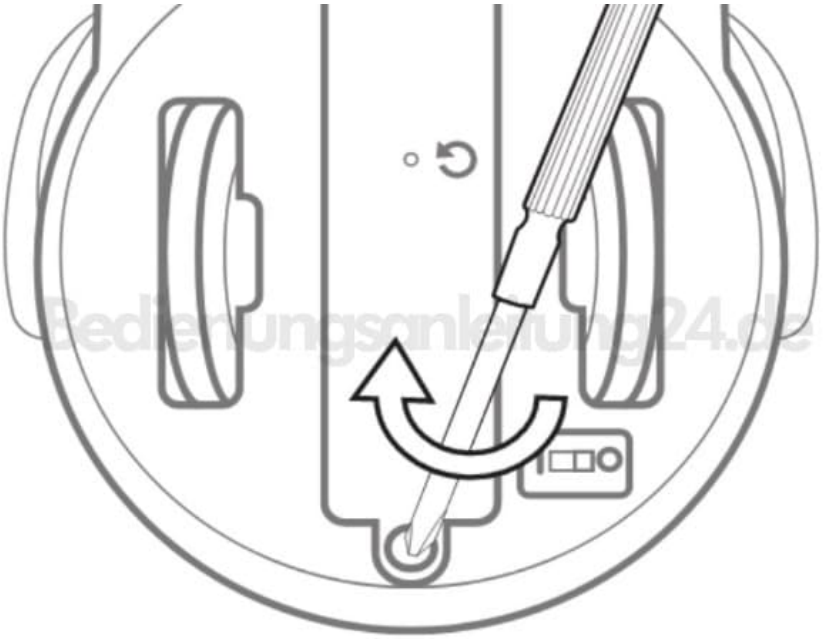

Örtliche Gesetze und Bestimmungen für das Recycling bzw. die Entsorgung von Altbatterien beachten.

Diese PDF Anleitung wurde bereitgestellt von Bedienungsanleitung24.de

Keine Haftung für bereitgestellte Inhalte. Die Richtigkeit der Inhalte wird nicht gewährleistet.