

Juskys 1809 ELSA-01 Schiebetorantrieb

Einrichten der Fernbedienung

Für jede Schiebetoranlage können max. 25 Fernbedienungen aktiviert werden.

1. Öffne den Steuerkasten und drücke **„AN1“**

   → das „LED2“-Lämpchen leuchtet auf.

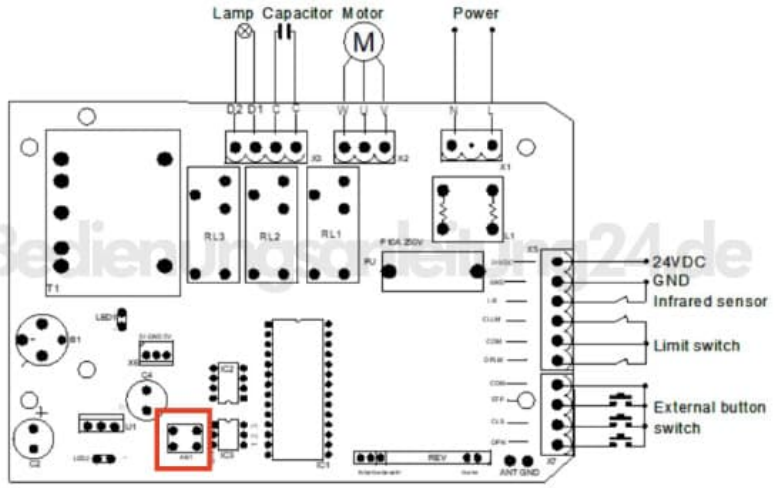

2. Wenn es wieder aus geht, drücke jenen Knopf auf der Fernbedienung, den du aktivieren möchtest

   → das „LED2“-Lämpchen leuchtet für 2 Sekunden auf.

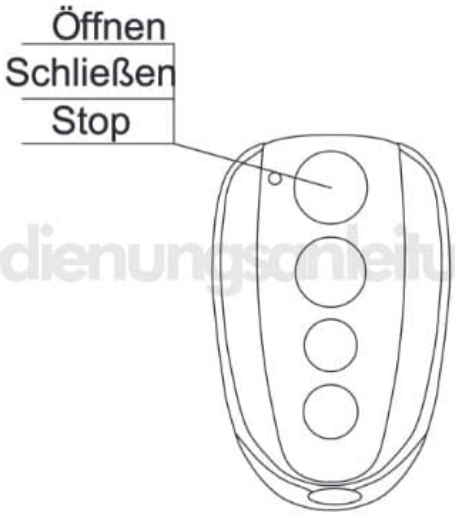

Bedienungsanleitung24.de

3. Der Einrichtungsvorgang ist nun beendet.

Deaktivieren der Fernbedienungen *Es können keine einzelnen Fernbedienungen deaktiviert werden, sondern nur alle aktivierten auf einmal. Öffne hierfür den Steuerkasten, drücke und halte „AN1“. Das „LED2“-Lämpchen leuchtet auf. Wenn es wieder aus geht, lasse „AN1“ wieder los. Alle Fernbedienungen wurden nun deaktiviert.*

Diese PDF Anleitung wurde bereitgestellt von Bedienungsanleitung24.de

Keine Haftung für bereitgestellte Inhalte. Die Richtigkeit der Inhalte wird nicht gewährleistet.