Bestway Flowclear Sandfilteranlage mit ChemConnect

Funktionen des Steuerventils

Das Steuerventil wird für die Wahl von 6 verschiedenen Filterfunktionen verwendet:

- Filtern
- Geschlossen
- Ausspülen
- Spülen
- Ablassen
- Umwälzen

1. **Filtern**
   Diese Position wird zum Filtern des Poolwassers verwendet und sollte für 99% der zeit eingestellt werden. Das Wasser wird durch den
   Sandfilter gepumpt und fließt sauber in den Pool zurück.

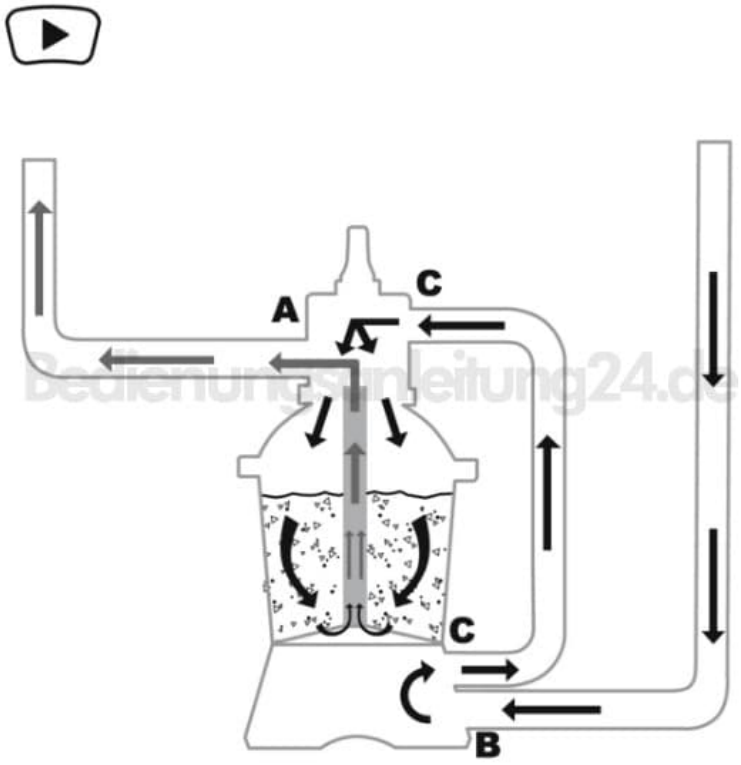

2. **Geschlossen**
   Diese Funktion unterbricht den Wasserfluss zwischen dem Sandfilter und dem Pool.

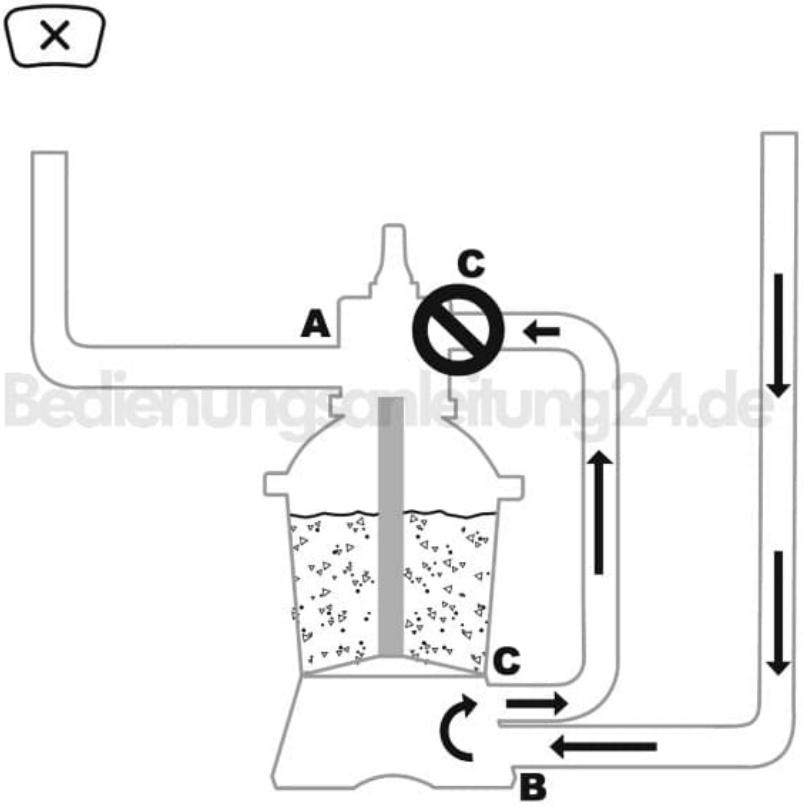

3. **Ausspülen**
   Diese Funktion wird zum Reinigen des Sandbetts verwendet; das Wasser wird durch die Kollektornabe hinab, durch das Sandbett hinauf und durch den Anschluss D hinaus gepumpt.

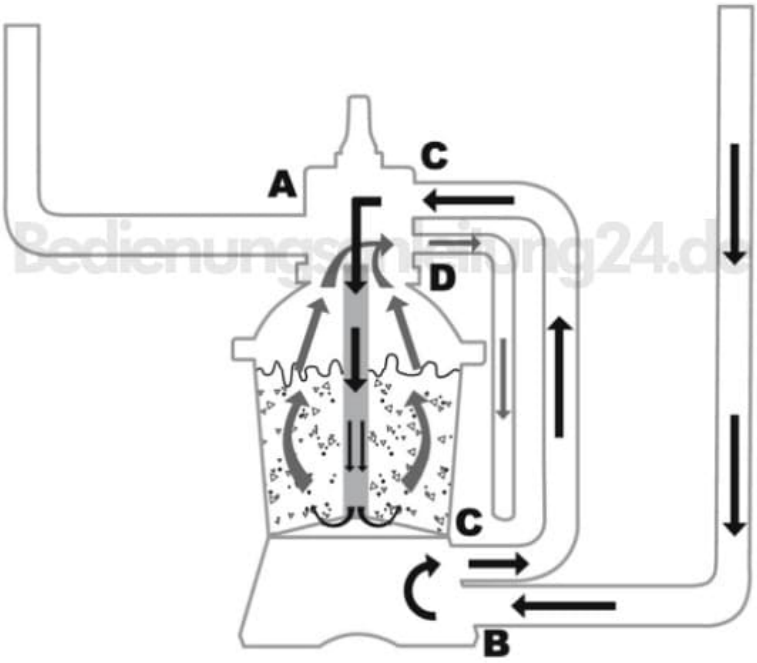

Bedienungsanleitung24.de

4. **Spülen**
   Diese Funktion für die Inbetriebnahme wird zum Reinigen und Nivellieren des Sandbetts nach dem Ausspülen verwendet; das Wasser wird durch das Sandbett hinab, durch die Kollektornabe hinab und durch den Anschluss D hinaus gepumpt.

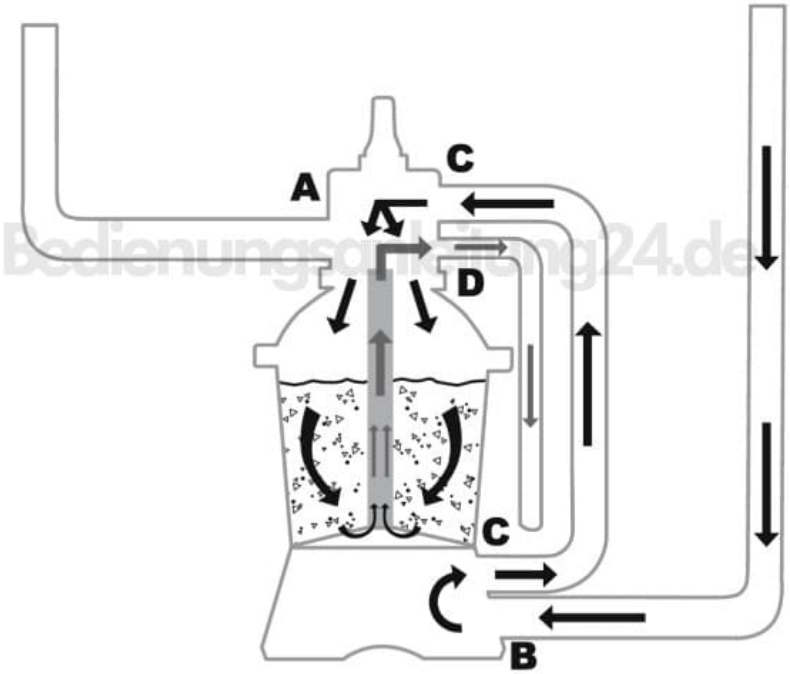

5. **Ablassen**
   Diese Funktion pumpt das Wasser aus dem Pool ab, das heißt
   das Wasser wird nicht in den Pool zurück, sondern durch den Anschluss D herausgepumpt.

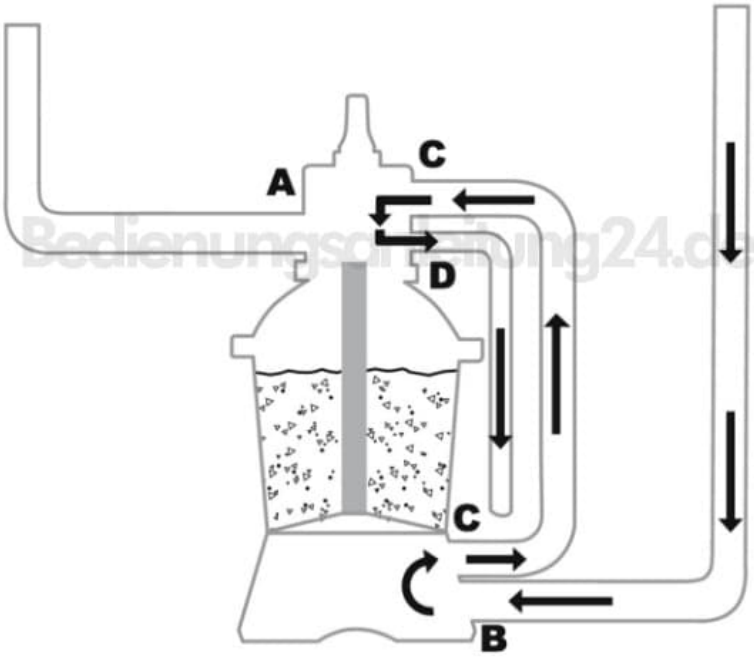

6. **Umwälzen**
   Diese Funktion wälzt das Poolwasser am Sandfilter vorbei um; benutzen Sie diese Funktion, falls der Filter defekt ist, um den Schmutz im Schmutzfilter zu fangen.

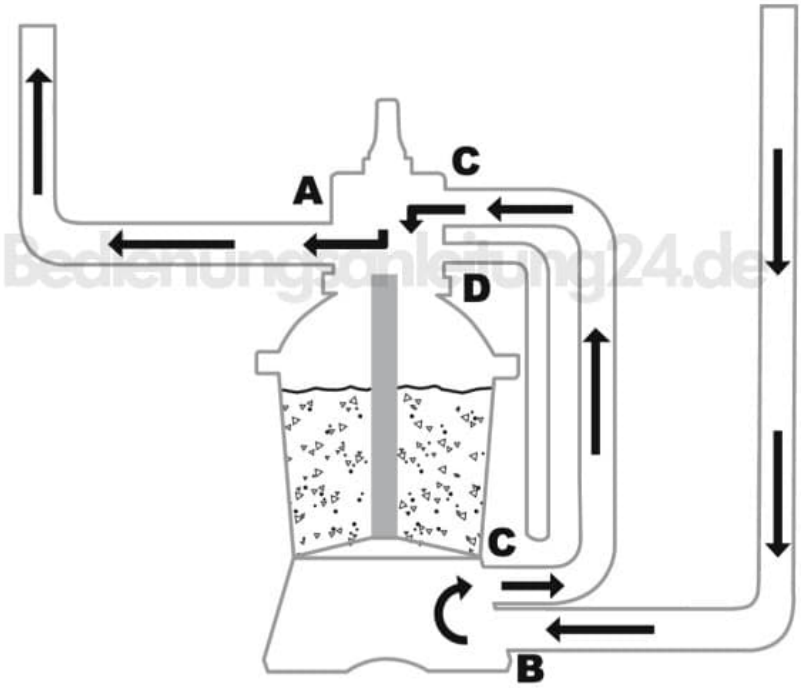

Diese PDF Anleitung wurde bereitgestellt von Bedienungsanleitung24.de
Keine Haftung für bereitgestellte Inhalte. Die Richtigkeit der Inhalte wird nicht gewährleistet.