Dreame P10 Pro

Staubbehälter und Vorfilter reinigen

Bevor du den Staubbehälter reinigst, musst du ihn von der Ladestation trennen und den Schalter des Staubsaugers auf "AUS" schalten.

1. Drücke die Freigabetaste des Staubbehälters und kippe den Staubbehälter in der Hand in die gezeigte Richtung, um ihn von der Haupteinheit zu lösen.

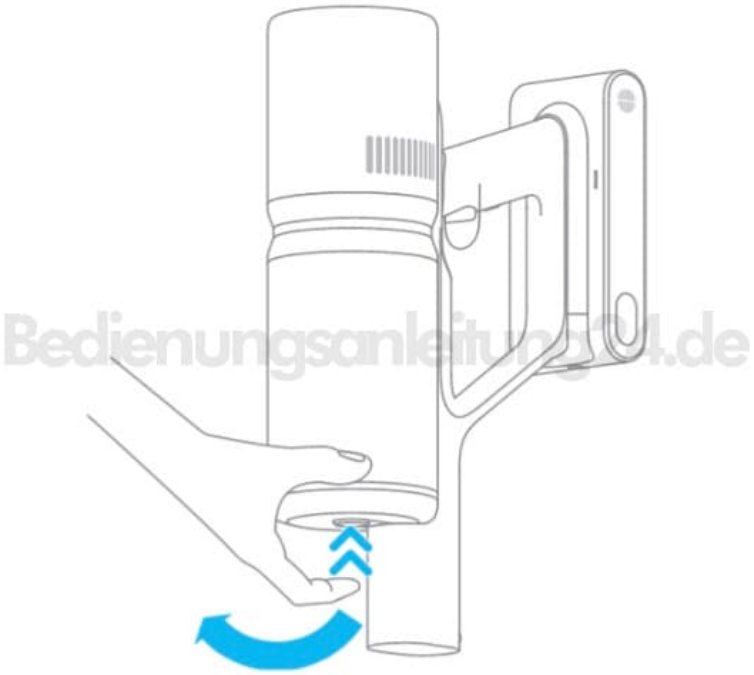

2. **Methode 1**
   Drücke den Auslöseknopf an der Unterseite des Behälters, um den Staubbehälter zu leeren.

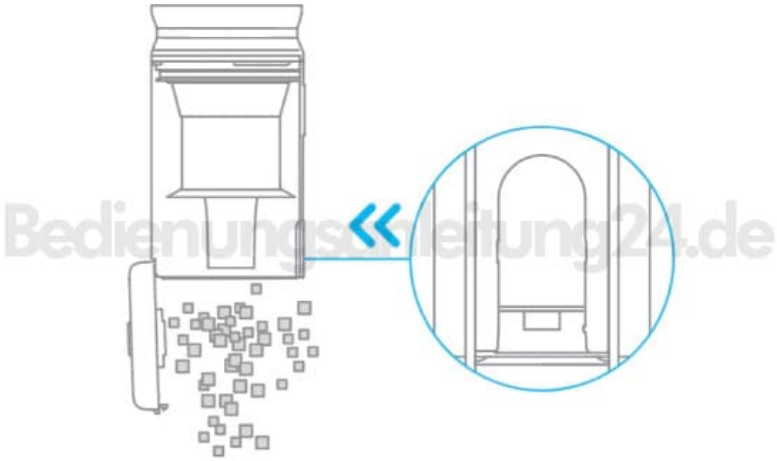
Bedienungsanleitung24.de

3. **Methode 2**
   Halte die obere Abdeckung des Staubbehäters fest und entferne dann die Zyklonbaugruppe.

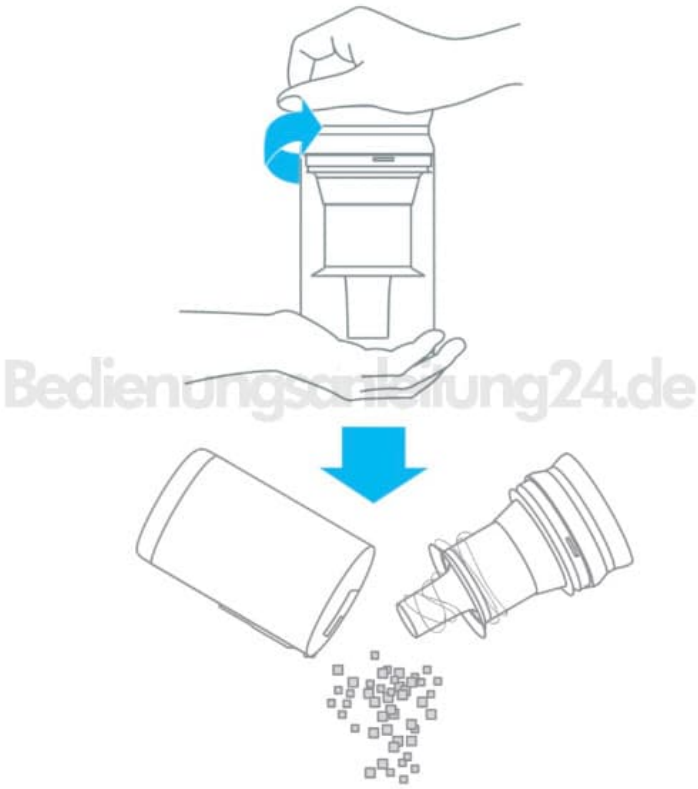
Bedienungsanleitung24.de

4. Entferne den Vorfilter. Drehe die Zyklonbaugruppe etwas, um diese aus dem Staubbehälter zu entfernen.

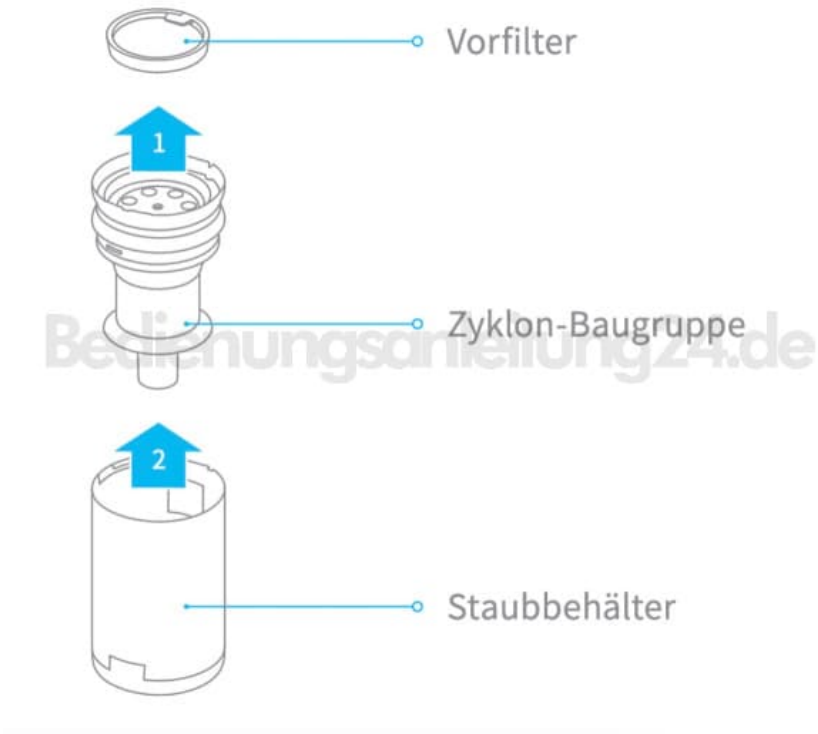

5. Spüle den Vorfilter, die Zyklonbaugruppe und den Staubbehälter mit Wasser ab, bis sie sauber sind. Lege alle Teile mindestens 24 Stunden lang zum Trocknen beiseite.

6. Baue alle Komponenten wieder zusammen.

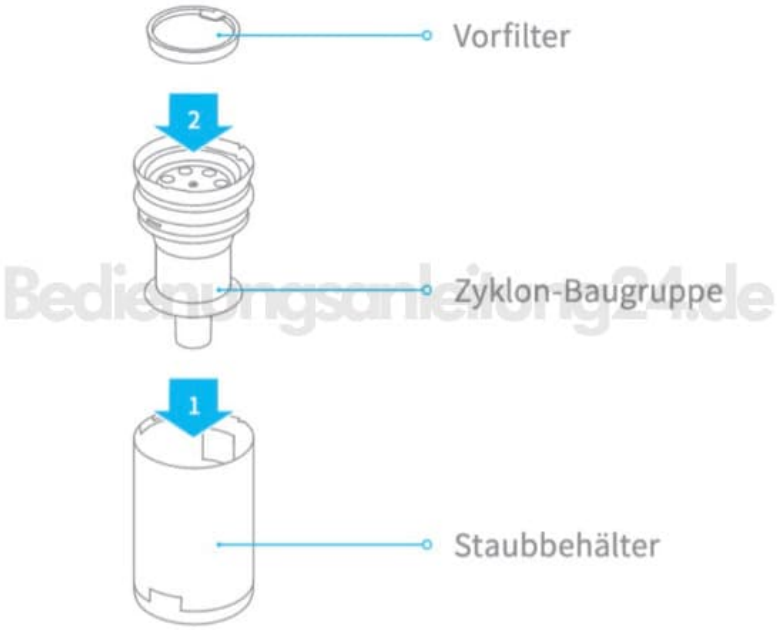

7. Installiere den Staubbehälter wieder an die Haupteinheit. Beim Korrekten Sitz ertönt ein "Klick" Geräusch.

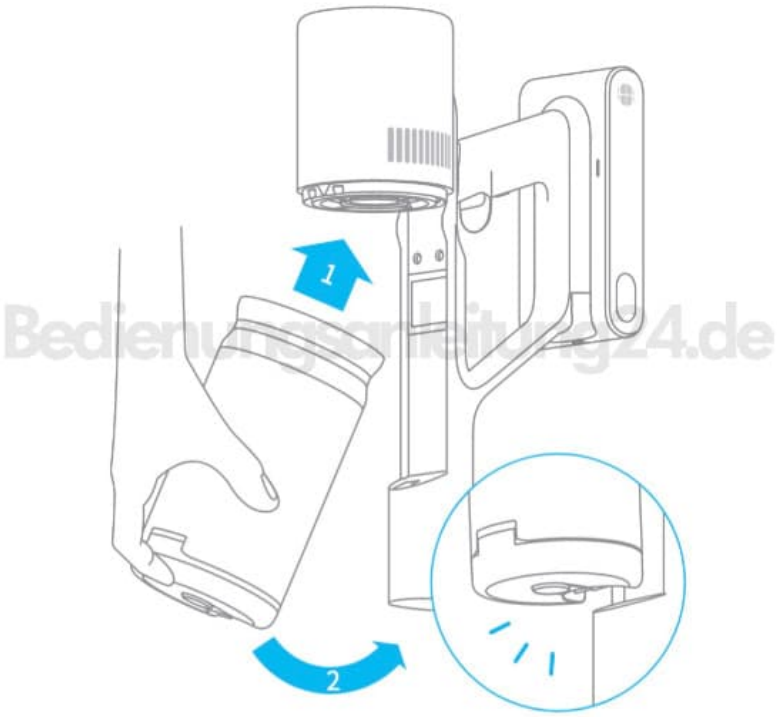

Diese PDF Anleitung wurde bereitgestellt von Bedienungsanleitung24.de
Keine Haftung für bereitgestellte Inhalte. Die Richtigkeit der Inhalte wird nicht gewährleistet.