Gorenje WNHEI 74 SAPS

Transportsicherungen entfernen

Entferne die Blockierstäbe unbedingt vor der ersten Wäsche – sonst kann die Maschine beim Schleudern heftig wackeln oder laute Geräusche machen.

1. **Auf der Rückseite**
   Schieb die Schläuche beiseite und drehe mit einem Schraubenzieher die Schrauben auf der Rückseite raus – das sind die Eckstücke, die du abnehmen musst.

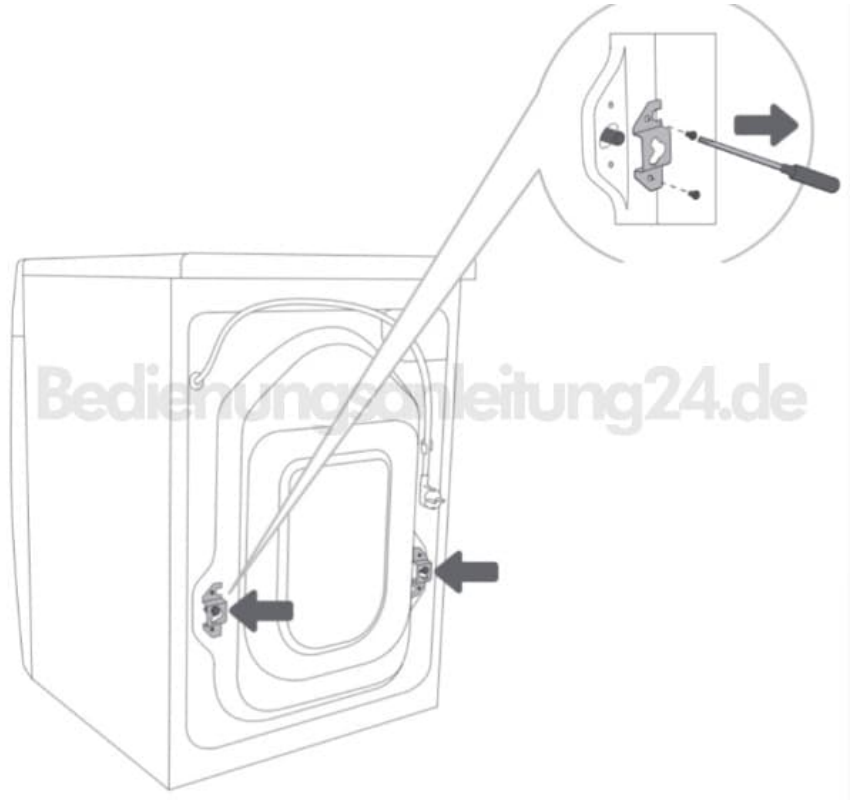

2. **Winkelstücke einsetzen**
   Jetzt steckst du die beiden beiliegenden Winkelstücke in die Aussparungen der Metallstangen (Blockierstäbe).

   ⍰ **Wichtig: das rechte Winkelstück musst du vorher umdrehen!**

3. **Blockierstäbe entfernen**
   Drehe die Metallstangen mit Hilfe der eingesetzten Winkelstücke um 90° und zieh sie dann komplett raus.

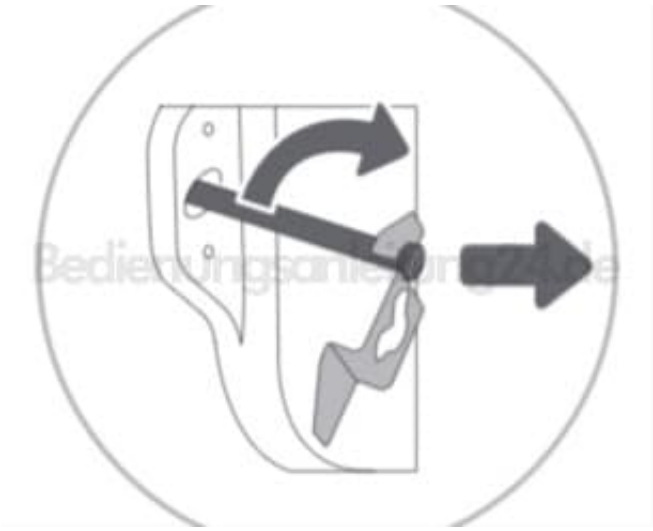

4. **Löcher verschließen**
   Zum Schluß setzt du die mitgelieferten Kunststoffstopfen in die entstandenen Öffnungen ein. Diese sind im kleinen Beutel zusammen mit der Anleitung.

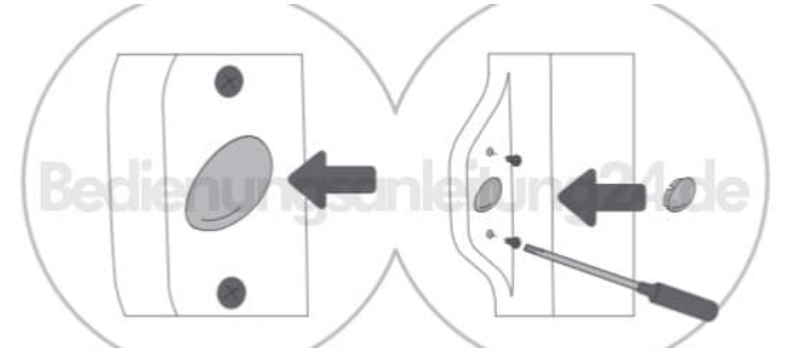

Hinweis: Die Schrauben aus Schritt 1 gehören zu den Transportsicherungen. Sie werden komplett mit den Stäben herausgezogen. Danach kommen stattdessen Kunststoffstopfen in die Öffnungen.

Schrauben + Stäbe + Winkelstücke gut aufheben – für späteren Transport!

Diese PDF Anleitung wurde bereitgestellt von Bedienungsanleitung24.de

Keine Haftung für bereitgestellte Inhalte. Die Richtigkeit der Inhalte wird nicht gewährleistet.